SKUPINA 4 Section	Hmotnosť Weight ≈ kg	Efekt. prierez Effect. Area Q[cm²]	Veľkosť telesa Size DN inch	mm	PN Teleso Bellow bar	Rozmer prírub [1] [mm] Flanges [1] Measurements [mm] D	k	n x l	Výrob. dĺžka Length [mm] BL	Objednacie číslo [1] Part [1] Number Type
	1,9	15	1"	25	16	115	85	4 x 14	130	ROTEX 25.16 [2]
	3,4	15	1 ¼"	32		140	100	4 x 18	130	ROTEX 32.16
	3,6								160	ROTEX 32x160.16
	4,0	20	1 ½"	40		150	110	4 x 18	130	ROTEX 40.16
	4,2								160	ROTEX 40x160.16
	4,6	30	2"	50		165	125	4 x 18	130	ROTEX 50.16
	4,8								160	ROTEX 50x160.16
	5,3	50	2 ½"	65		185	145	4 x 18	130	ROTEX 65.16
	5,5								160	ROTEX 65x160.16
	6,9	85	3"	80		200	160	8 x 18	130	ROTEX 80.16
	7,0								150	ROTEX 80x150.16
	7,1								160	ROTEX 80x160.16
	8,0	125	4"	100		220	180	8 x 18	130	ROTEX 100.16
	8,1								150	ROTEX 100x150.16
	8,2								160	ROTEX 100x160.16
	9,8	185	5"	125		250	210	8 x 18	130	ROTEX 125.16
	9,9								150	ROTEX 125x150.16
	10,0								160	ROTEX 125x160.16
	12,3	250	6"	150		285	240	8 x 22	130	ROTEX 150.16
	12,4								150	ROTEX 150x150.16
	12,5								160	ROTEX 150x160.16
	16,5	400	8"	200		340	295	8 x 22	130	ROTEX 200.10
	16,6								150	ROTEX 200x150.10
	16,7								160	ROTEX 200x160.10
	16,8								175	ROTEX 200x175.10
	21,6	600	10"	250	16	395	350	12 x 22	130	ROTEX 250.10
	21,9								175	ROTEX 250x175.10
	22,1				10				200	ROTEX 250x200.10
	29,3	800	12"	300	16	445	400	12 x 22	130	ROTEX 300.10
	29,7				10				200	ROTEX 300x200.10
	43,0	1000	14"	350	16	505	460	16 x 22	200	ROTEX 350.10
	46,0	1375	16"	400		565	515	16 x 26	200	ROTEX 400.10
	50,0	1780	18"	450	10	615	565	20 x 26	200	ROTEX 450.10
	53,0								250	ROTEX 450x250.10
	57,0	2185	20"	500		670	620	20 x 26	200	ROTEX 500.10
	70,0	3080	24"	600		780	725	20 x 30	200	ROTEX 600.10
	117,0	4800	28"	700		895	840	24 x 30	260	ROTEX 700.10
	129,5	5440	32"	800		1015	950	24 x 33	250	ROTEX 800.10
	184,0	7100	36"	900		1115	1050	28 x 33	300	ROTEX 900.10
	245,0	8700	40"	1000		1230	1160	28 x 36	300	ROTEX 1000.10

Použitie: gumový kompenzátor s osvedčením TÜV podľa normy DIN 4809 vhodný pre vykurovacie systémy, s garantovanými bezpečnými pracovnými podmienkami do 110° C/0,6 MPa. Vhodný na tlmenie hluku, na elimináciu axiálnych. laterálnych a angulárnych pohybov. Povolené pohyby - viď tabuľka pohybov. Ideálny pre dlhodobé namáhanie napr. blokových výhrevní.

PN 10/100°C · PN 6/110°C · ROTEX · DIN 4809 · skúšané TÜV

***Application**: Used as safety compensator in heating installations approved by TUEV acc. to DIN 4809 with temperatures up to 110° C by PN 6 bar. For noise reduction, for compensation of axial, lateral and angular movements. For allowable of movement see page overleaf. Ideal for demand usage e. g. in block heating power stations.*

ROTEX - gumený kompenzátor na dlhodobé zaťaženie v horúcovodných vykurovacích systémoch, systémoch chladiacich okruhov a teplovzdušných systémoch. DIN-schválený do teploty 100° C/1,0 MPa a do 110° C/0,6 MPa. Pracovná teplota (v závislosti od média) -40° C do +130° C, krátkodobo do +150° C. Elektricky nevodivý.

Nevhodný pre pitnú vodu, chladiace vody s prímesami olejových aditív, tlakový vzduch s prímesami oleja ako i trvalé pôsobenie vodnej pary.

Vnútro	: EPDM, odolné voči horúcej vode, bezošvé, oteruvzdorné
Výstuž	: polymerizovaný textilný kord, odolný voči horúcej vode
Povrch	: EPDM, odolný voči ozónu, teplotne odolný
Značenie	: 2 červené pruhy, ERV DN/PN, dátum výroby
Príruby	: otočné, DIN PN 10/16, galvanicky pozinkované

Typ ROTEX

***ROTEX** expansion joints suitable for permanent use with hot heating water, cooling water and hot air. Approved according to DIN up to 100° C by 10 bar and up to 110° C by 6 bar. Temperature range (depending on medium) -40° C up to +130° C, temporarily up to + 150° C. Electrically dissipative.*

***Not suitable** for drinking water, cooling water with oil containing additives, oily compressor air, permanent effect of steam.*

Liner	*: EPDM, hot water resistant, seamless, high abrasion resistance*
Reinforcement	*: Polymer textile cord, hot water and hydrolysis proof*
Cover	*: EPDM, ozone proof, heat resistant*
Marking	*: 2 red bands, ERV DN .., PN .., production date*
Flanges [1]	*: Swiveling, DIN PN 10/16, carbon steel, zinc-plated*

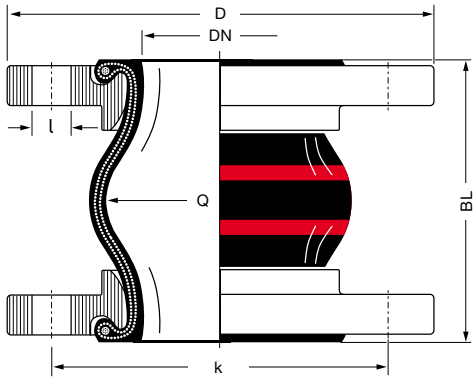

[1] Príklad objednania. Iné prírubové normy a materiály - viď str. 461 - 464.

[2] Pre kompenzátory DN 25 sú použité telesá DN 32.

[1] Examples. Other flange standards and materials see catalogue pages 461 – 464.

[2] For rubber expansion joints DN 25 bellows DN 32 are used.

TECHNICKÉ ZMENY VYHRADENÉ · TLAČ A VÝROBA KÓPIÍ LEN S NAŠIM SÚHLASOM · Specifications subject to change without notice · Copyright ELAFLEX

PTK TECH
PTK Tech spol. s r.o.
Matúškovská cesta 885/12
924 01 Galanta
www.ptktech.eu
+421 911 147 575
+421 903 447 575
office@ptktech.eu

Povolené pohyby kompenzátorov typu ROTEX · *Range of Movement Type ROTEX*

ROTEX				Hodnoty povolených statických pohybov v pracovnom stave pre teploty do + 70°C pri použití originálnych prírub s límcom *Allowable static range of movement in service with usage of collar flanges up to 70°C*			
		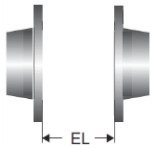		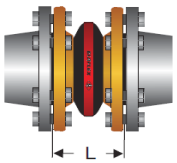	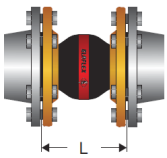	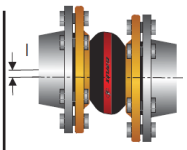	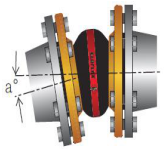
Dĺžka *Length* **BL** [mm]	Vlnovec *Bellow Size* **DN** [mm]	Montážna dĺžka *Installation Length* **EL** min. [mm]	**EL** max. [mm]	axial **L** min. [mm]	**L** max. [mm]	lateral **l** [mm]	angular ∢
130	25 – 80	120	135	100	150	± 30	± 30
	100 – 150	120	135	100	150	± 30	± 20
	200	115	140	105	160	± 25	± 10
	250 – 300	125	140	115	160	± 25	± 5
150	80 – 200	140	160	120	170	± 30	± 15
160	32 – 200	150	170	130	185	± 25	± 15
175	200 – 250	165	185	145	205	± 30	± 10
200	250 – 300	190	210	170	225	± 25	± 10
	350 – 600	190	210	160	225	± 25	± 8
250	450	240	260	210	280	± 25	± 10
	800	240	260	210	280	± 25	± 5
260	700	250	270	220	290	± 25	± 5
300	900 – 1000	290	310	260	335	± 30	± 5

Povolený pracovný podtlak - Permissable vacuum [kPa]

DN	32	40	50	65	80	100	125	150	200	250	300	350	400	450	500	600	700	800	900	1000
bez / without VSD/VSR	max.	max.	max.	-70	-60	-40	-30	-30	-30	-20	-10									
s / with VSD			max.	max.	max.	max.	max.	max.	-60	-40	-20									
s / with VSR							max.	max.	max.	max.	max.	max.	max.	-70	-70	-70				
s / with VSRV														max.	max.	max.	max.	-70	-70	-70

Uvedené dáta boli namerané na nových kompenzátoroch so štandardnou dĺžkou pri izbovej teplote, pri použití média nespôsobujúceho bobtnanie gumového telesa. Pri médiach spôsobujúcich deštrukciu gumového telesa je potrebné použiť bezpečnostný faktor. Inštalácia kompenzátorov stlačených na povolené hodnoty (EL_{min}) zlepšuje vákuovú odolnosť telesa. Maximálne hodnoty (EL_{max}) znižujú vákuovú odolnosť telesa o 50%. V tomto prípade doporučujeme použitie vákuovej výstužnej špirály (VSD) alebo vákuových krúžkov (VSR, VSRV) - viď katalóg str. 468.

Vzajomné závislosti tlakov, pohybov a teplôt nájdete v našom katalógu na str. 404.

Data measured at room temperature with new expansion joints in standard length and non swelling media. For swelling media use a safety factor. A compressed installation improves the in the table listed vacuum resistance. The maxium permittable elongation (L max.) reduces the vaccum resistance by 50%. For this case we recommend to use vacuum support spirals or vaccum support rings (see catalogue page 468).

Dependencies of overpressure, range of movement and temperature please see table on catalogue page 404.

Osvedčenia - Approvals

Tieto certifikáty pre typ **ROTEX** si môžete stiahnuť zo stránky www.elaflex.de/zertifikate/

*These certificates for type **ROTEX** can be downloaded from www.elaflex.de/en/certificates/*

Prehľad všetkých certifikátov v našom katalógu na str. 472 / *Overview of all certificates on catalogue page 472*